〔用水系統模式図〕

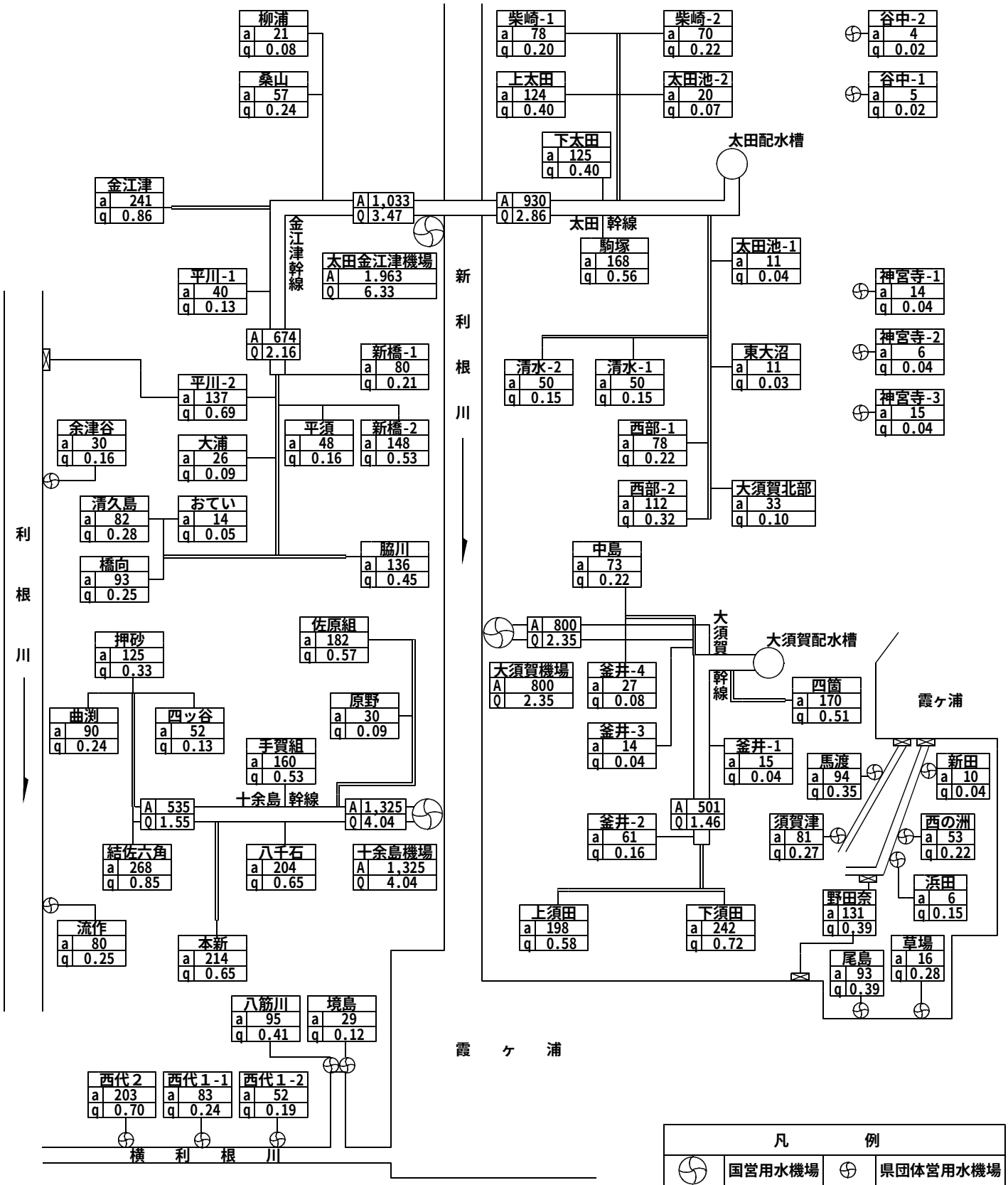
柳浦 a 21 q 0.08
桑山 a 57 q 0.24
金江津 a 241 q 0.86
A 1,033 Q 3.47
金江津幹線
太田金江津機場 A 1.963 Q 6.33
平川-1 a 40 q 0.13
A 674 Q 2.16
新橋-1 a 80 q 0.21
平川-2 a 137 q 0.69
余津谷 a 30 q 0.16
大浦 a 26 q 0.09
平須 a 48 q 0.16
新橋-2 a 148 q 0.53
清久島 a 82 q 0.28
おてい a 14 q 0.05
橋向 a 93 q 0.25
脇川 a 136 q 0.45
利根川
押砂 a 125 q 0.33
佐原組 a 182 q 0.57
曲渕 a 90 q 0.24
四ッ谷 a 52 q 0.13
原野 a 30 q 0.09
手賀組 a 160 q 0.53
A 535 Q 1.55
十余島幹線
A 1,325 Q 4.04
結佐六角 a 268 q 0.85
八千石 a 204 q 0.65
十余島機場 A 1,325 Q 4.04
流作 a 80 q 0.25
本新 a 214 q 0.65
八筋川 a 95 q 0.41
境島 a 29 q 0.12
西代２ a 203 q 0.70
西代１-1 a 83 q 0.24
西代１-2 a 52 q 0.19
横利根川
新利根川
霞ヶ浦
柴崎-1 a 78 q 0.20
柴崎-2 a 70 q 0.22
上太田 a 124 q 0.40
太田池-2 a 20 q 0.07
下太田 a 125 q 0.40
A 930 Q 2.86
太田幹線
太田配水槽
駒塚 a 168 q 0.56
太田池-1 a 11 q 0.04
清水-2 a 50 q 0.15
清水-1 a 50 q 0.15
東大沼 a 11 q 0.03
西部-1 a 78 q 0.22
西部-2 a 112 q 0.32
大須賀北部 a 33 q 0.10
中島 a 73 q 0.22
A 800 Q 2.35
大須賀
大須賀配水槽
大須賀機場 A 800 Q 2.35
釜井-4 a 27 q 0.08
幹線
四箇 a 170 q 0.51
釜井-3 a 14 q 0.04
釜井-1 a 15 q 0.04
馬渡 a 94 q 0.35
新田 a 10 q 0.04
A 501 Q 1.46
釜井-2 a 61 q 0.16
須賀津 a 81 q 0.27
西の洲 a 53 q 0.22
浜田 a 6 q 0.15
野田奈 a 131 q 0.39
上須田 a 198 q 0.58
下須田 a 242 q 0.72
草場 a 16 q 0.28
尾島 a 93 q 0.39
谷中-2 a 4 q 0.02
谷中-1 a 5 q 0.02
神宮寺-1 a 14 q 0.04
神宮寺-2 a 6 q 0.04
神宮寺-3 a 15 q 0.04
凡例
国営用水機場
県団体営用水機場
国営用水路
県営用水路
団体営用水路
A：支配面積（ha）
Q：通水量（ /s）
a：分水面積（ha）
q：分水量（ /s）